Գ Ծ Ա Գ Ր Ե Ր Ի   Ա Ն Վ Ա Ն Ա Ց Ա Ն Կ

Հ/Հ	Ա Ն Վ Ա Ն Ո Ւ Մ Ը	ԷՋ
1	ԳԾԱԳՐԵՐԻ ԱՆՎԱՆԱՑԱՆԿ,ԲԱՑԱՏՐԱԳԻՐ	ՃՇ-1
2	ԻՐԱՎԻՃԱԿԱՅԻՆ ՀԱՏԱԿԱԳԻԾ 1:200 (ՉԱՓԱԳՐՈՒԹՅՈՒՆ)	ՃՇ-2
3	ԻՐԱՎԻՃԱԿԱՅԻՆ ՀԱՏԱԿԱԳԻԾ 1:200	ՃՇ-3
4	ԲԱՐԵԿԱՐԳՄԱՆ ՀԱՏԱԿԱԳԻԾ 1:200	ՃՇ-4
5	ԾԱՎԱԼՆԵՐԻ ԱՄՓՈՓԱԳԻՐ, ԿՏՐՎԱԾՔՆԵՐ 1-1,2-2,3-3	ՃՇ-5
6	ՆՍՏԱՐԱՆ	ՃՇ-6
7	ՏԱՂԱՎԱՐ	ՃՇ-7
8	ՄԵՏԱՂԱԿԱՆ ԲԱԶՐԻՔ ,ԱՂԲԱՄԱՆ	ՃՇ-8

ԲԱՑԱՏՐԱԳԻՐ

« ԵՐԵՎԱՆ ՔԱՂԱՔԻ ՇԵՆԳԱՎԻԹ ՎԱՐՉԱԿԱՆ ՇՐՋԱՆԻ ԳՈՐԳԱԳՈՐԾՆԵՐԻ ՓՈՂՈՑ Յ. 21,26 ՇԵՆՔԵՐԻ ԲԱԿԱՅԻՆ ՏԱՐԱԾՔԻ ԲԱՐԵԿԱՐԳՄԱՆ ՆԱԽԱԳԻԾԸ ԿԱՏԱՐՎԱԾ Է ԵՐԵՎԱՆԻ ՔԱՂԱՔԱՊԵՏԱՐԱՆԻ ԿԱՊԱԼԱՅԻՆ ԱՇԽԱՏԱՆՔՆԵՐԻ ԿԱՏԱՐՄԱՆ ԳՆՄԱՆ ՊԱՅՄԱՆԱԳԻՐ N ԵՔԳՎ-ԱՇՁԲ- -12/59-22 ՀԻՄԱՆ ՎՐԱ:

ՆԱԽԱՏԵՍՎՈՒՄ Է.

ՔԱՆԴՄԱՆ ԱՇԽԱՏԱՆՔՆԵՐ . ՔԱՆԴԵԼ ԲԵՏՈՆՅԱ ՀԻՆ ԵԶՐԱՔԱՐԵՐԸ,ՄԱՔՐԵԼ ԵՎ ՀԱՐԹԵՑՆԵԼ ՏԱՐԱԾՔԸ:

ԲԱՐԵԿԱՐԳՄԱՆ ԱՇԽԱՏԱՆՔՆԵՐ . ՏԵՂԱԴՐԵԼ ՆՈՐ ԲԵՏՈՆՅԱ ՀԱՎԱՔՈՎԻ ԵԶՐԱՔԱՐԵՐ,ՄԱՆԿԱԿԱՆ ԽԱՂԱՀՐԱՊԱՐԱԿ, ՆԱԽԱՏԵՍԵԼ ԲՈՒՍԱՀՈՂ ԵՎ ԿԱՐՄԻՐ ՇԼԱՔ, ՊԱՀՊԱՆԵԼ ԳՈՅՈՒԹՅՈՒՆ ՈՒՆԵՑՈՂ ԾԱՌԵՐԸ, ԱՆՑԿԱՑՆԵԼ ՈՌՈԳՄԱՆ ՑԱՆՑ , ՏԵՂԱԴՐԵԼ ՆՈՐ ՄԵՏԱՂ. ՏԱՂԱՎԱՐՆԵՐ:

ՍՈՒՅՆ ԱՇԽԱՏԱՆՔՆԵՐԻ ԿԱՏԱՐՄԱՆ ՀԱՄԱՐ ՄԱՍՆԱԿԻՑԸ(ԿԱՊԱԼԱՌՈՒՆ), ՊԵՏՔ Է ՈՒՆԵՆԱ ՀԵՏԵՎՅԱԼ ԼԻՑԵՆԶԻԱՆԵՐԸ.

- ՔԱՂԱՔԱՇԻՆՈՒԹՅԱՆ ԲՆԱԳԱՎԱՌՈՒՄ ՇԻՆԱՐԱՐԱՈՒԹՅԱՆ ԻՐԱԿԱՆԱՑՈՒՄ՝ ՆԵՐԱՌՅԱԼ ՆԵՐԴԻՐՆԵՐԸ ՀԵՏԵՎՅԱԼ ՈԼՈՐՏՆԵՐԻ - ԲՆԱԿԵԼԻ, ՀԱՍԱՐԱԿԱԿԱՆ ԵՎ ԱՐՏԱԴՐԱԿԱՆ ,
- ԷՆԵՐԳԵՏԻԿ :

ՇԻՆԱՐԱՐՈՒԹՅԱՆ ԸՆԹԱՑՔՈՒՄ ՕԳՏԱԳՈՐԾՎՈՂ ԲՈԼՈՐ ՆՅՈՒԹԵՐԸ ԵՎ ՍԱՐՔԵՐԸ ՊԵՏՔ Է ՀԱՄԱՊԱՏԱՍ_ ԽԱՆԵՆ ՀՀ-ՈՒՄ ԳՈՐԾՈՂ ՆՈՐՄԵՐԻՆ ՈՒ ՍՏԱՆԴԱՐՏՆԵՐԻՆ ԵՎ ԱՊԱՀՈՎԵՆ ԱՇԽԱՏԱՆՔԱՅԻՆ ԲԱՐՁՐ ՈՐԱԿ:

ԱՅԴ ՆՊԱՏԱԿՈՎ ԿԱՊԱԼԻ ՕԲՅԵԿՏԻ, ԴՐԱ ԱՌԱՆՁԻՆ ՄԱՍԵՐԻ (ՑԱՆԿԱՊԱՏՈՐ,Ե/Բ ԵԶՐԱՔԱՐԵՐ, Ե/Բ ՍԱԼԵՐ,ՄԵՏԱՂԱԿԱՆ ՑԱՆԿԱՊԱՏՆԵՐ, ՆՍՏԱՐԱՆՆԵՐ ԵՎ ԱՅԼՆ) ԵՎ ՕԳՏԱԳՈՐԾՎՈՂ ՇԻՆԱՐԱՐԱԿԱՆ ՆՅՈՒԹԵՐԸ (ՊՈՂՊԱՏ, ԲԵՏՈՆ, ԽԻՃ,ԲԱԶԱԼՏ ԵՎ ԱՅԼՆ) ՊԵՏՔ Է ՀԱՄԱՊԱՏԱՍԽԱՆԵՆ ԵՐԱՇԽԻՔԱՅԻՆ ԺԱՄԿԵՏՆԵՐԻՆ ՆԵՐԿԱՅԱՑՎՈՂ ՆՎԱԶԱԳՈՒՅՆ ՊԱՀԱՆՋՆԵՐԻՆ: ԿԱՊԱԼԱՌՈՒՆ, ՇԻՆ.ԱՇԽԱՏԱՆՔՆԵՐԻ ԸՆԹԱՑՔՈՒՄ ՕԳՏԱԳՈՐԾՎՈՂ ԲՈԼՈՐ ՆՅՈՒԹԵՐԻ ԵՎ ՇԻՆՎԱԾՔՆԵՐԻ ՀԱՄԱՐ, ՊԱՏՎԻՐԱՏՈՒԻՆ ՊԵՏՔ Է ՆԵՐԿԱՅԱՑՆԻ ԴՐԱՆՑ ՀԱՎԱՍՏԱԳՐԵՐԸ ,ՈՐՈՆՔ ՊԵՏՔ Է ՊԱՐՈՒՆԱԿԵՆ ԲՈԼՈՐ ԱՆՀՐԱԺԵՇՏ ՏՎՅԱԼՆԵՐԸ ՆՐԱՆՑ ԾԱԳՄԱՆ ՈՒ ՈՐԱԿԻ ՄԱՍԻՆ ԵՎ ՀԱՄԱՊԱՏԱՍԽԱՆԵՆ ԸՆԴՈՒՆՎԱԾ ՍՏԱՆԴԱՐՏՆԵՐԻ ՊԱՀԱՆՋՆԵՐԻՆ: ՆԵՐԿԱՅԱՑՎՈՂ ՆՅՈՒԹԵՐԻ ԵՎ ՇԻՆՎԱԾՔՆԵՐԻ ՈՐԱԿԸ, ԳՈՒՅՆԸ, ԱՐՏԱՔԻՆ ՏԵՍՔԸ ՊԵՏՔ Է ՀԱՄԱՁԱՅՆԱՑՎԻ ՊԱՏՎԻՐԱՏՈՒԻ ԵՎ ՆԱԽԱԳԾՈՂԻ ՀԵՏ: ԱՅԴ ԺԱՄԱՆԱԿԱԸՆԹԱՑՔՈՒՄ, ԵԹԵ ԿԱՌՈՒՑԱՊԱՏՎԱԾ ՏԱՐԱԾՔՈՒՄ Ի ՀԱՅՏ ԵՆ ԳԱԼԻՍ ԹԵՐՈՒԹՅՈՒՆՆԵՐ, ԿԱՊԱԼԱՌՈՒՆ ԻՐ ՈՒԺԵՐՈՎ ՎԵՐԱԿԱՆԳՆՈՒՄ Է ԱՅՆ:

ՇԻՆԱՐԱՐԱԿԱՆ ԱՇԽԱՏԱՆՔՆԵՐԻ ԿԱՏԱՐՄԱՆ ԺԱՄԱՆԱԿ ԱՇԽԱՏԱՆՔՆԵՐԻՆ ԲԱՐՁՐ ՈՐԱԿ ԱՊԱՀՈՎԵԼՈՒ ԵՎ ԱՇԽԱՏԱՆՔՆԵՐԸ ՆԱԽԱՏԵՍՎԱԾ ԺԱՄԿԵՏՈՒՄ ԿԱՏԱՐԵԼՈՒ ՀԱՄԱՐ, ԿԱՊԱԼԱՌՈՒՆ ՊԵՏՔ Է ՈՒՆԵՆԱ.

ա) ՄԱՍՆԱԳԻՏԱԿԱՆ ՓՈՐՁԱՌՈՒԹՅՈՒՆ, ՈՐԸ ԿԱՊԱՀՈՎԻ ԱՇԽԱՏԱՆՔՆԵՐԻ ԲԱՐՁՐ ՈՐԱԿ, ՄԱՍՆԱՎՈՐԱՊԵՍ. V ԿԱՐԳԻ ՋՈԴՈՂ, V ԿԱՐԳԻ ՔԱՐԱԳՈՐԾ, V ԿԱՐԳԻ ԲԵՏՈՆԱԳՈՐԾ ԵՎ ԲԱՆՎՈՐՆԵՐ, ԸՆԴԱՄԵՆԸ 8 ՀՈԳԻ:

բ) ՏԵԽՆԻԿԱՅԻ ՄԻՋՈՑՆԵՐ, ՆՎԱԶԱԳՈՒՅՆԸ՝ 1 ԻՆՔՆԱԹԱՓ ԲԵՌՆԱՏԱՐ ԱՎՏՈՄԵՔԵՆԱ, 1 ՋՈԴՈՂ ԱԳՐԵ_ ԳԱՏ, 1 ՀԱՐՎԱԾՈՂ ՄՈՒՐՃ, 1 ԷՔՍԿԱՎԱՏՈՐ, ԻՆՉՊԵՍ ՆԱԵՎ ԷԼԵԿՏՐԱԿԱՆ ԾԱԿՈՂ, ՀԱՏՈՂ, ԿՏՐՈՂ ՍԱՐ_ ՔԱՎՈՐՈՒՄՆԵՐ:

գ) ՖԻՆԱՆՍԱԿԱՆ ՄԻՋՈՑՆԵՐ, ՈՐԸ ԿԱՊԱՀՈՎԻ ՍԿԶԲՆԱԿԱՆ ՇՐՋԱՆՈՒՄ ԿԱՏԱՐԵԼ ՆԱԽԱՀԱՇՎՈՎ ՆԱԽԱ_ ՏԵՍՎԱԾ ԱՇԽԱՏԱՆՔՆԵՐԻ 20 %-Ը:

ՏՆՕՐԵՆ	Ա.ԲԱԲԱՅԱՆ		ՇԵՆԳԱՎԻԹ ՎԱՐՉԱԿԱՆ ՇՐՋԱՆ, ԳՈՐԳԱԳՈՐԾՆԵՐԻ ՓՈՂՈՑ Յ. 21,26 ՇԵՆՔԵՐԻ ԲԱԿԱՅԻՆ ՏԱՐԱԾՔԻ ԲԱՐԵԿԱՐԳՈՒՄ			
ԿԱՏԱՐԵՑ	Ռ.ԴԱՐԲԻՆՅԱՆ					
			ՃԱՐՏԱՐԱՊԵՏԱՇԻՆԱՐԱՐԱԿԱՆ ՄԱՍ	ՓՈՒԼ	ԹԵՐԹ	ԹԵՐԹԵՐ
				ԱՆ	ՃՇ-1	8
			ԳԾԱԳՐԵՐԻ ԱՆՎԱՆԱՑԱՆԿ ԵՎ ԲԱՑԱՏՐԱԳԻՐ			«ԲԱԲԱՅԱՆ-ԼԱՏ ՆԱԽԱԳԻԾ» ՍՊԸ

ԻՐԱՎԻՃԱԿԱՅԻՆ ՀԱՏԱԿԱԳԻԾ Մ1:500

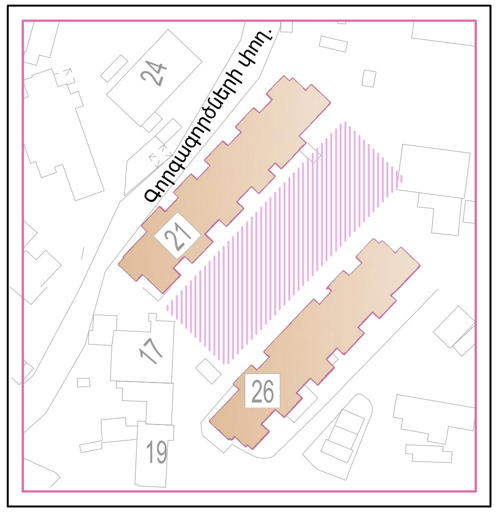

ՏՆՕՐԵՆ	Ա.ԲԱԲԱՅԱՆ		ՇԵՆԳԱՎԻԹ ՎԱՐՉԱԿԱՆ ՇՐՋԱՆ, ԳՈՐԳԱԳՈՐԾՆԵՐԻ ՓՈՂՈՑ Հ. 21,26 ՇԵՆՔԵՐԻ ԲԱԿԱՅԻՆ ՏԱՐԱԾՔԻ ԲԱՐԵԿԱՐԳՈՒՄ		
ԿԱՏԱՐԵՑ	Ո.ԴԱՐԲԻՆՅԱՆ				
			ՃԱՐՏԱՐԱՊԵՏԱՇԻՆԱՐԱՐԱԿԱՆ ՄԱՍ	ՓՈՒԼ	ԹԵՐԹ	ԹԵՐԹԵՐ
				ԱՆ	ՃՇ-2	8
			ԻՐԱՎԻՃԱԿԱՅԻՆ ՀԱՏԱԿԱԳԻԾ		«ԲԱԲԱՅԱՆ-ԼԱՍ ՆԱԽԱԳԻԾ» ՍՊԸ	

ԻՐԱՎԻՃԱԿԱՅԻՆ ՀԱՏԱԿԱԳԻԾ
ՔԱՆԴՎՈՂ ՏԵՂԱՄԱՍԵՐԻ ՆՇԱԳՐՈՒՄՈՎ Մ1:200

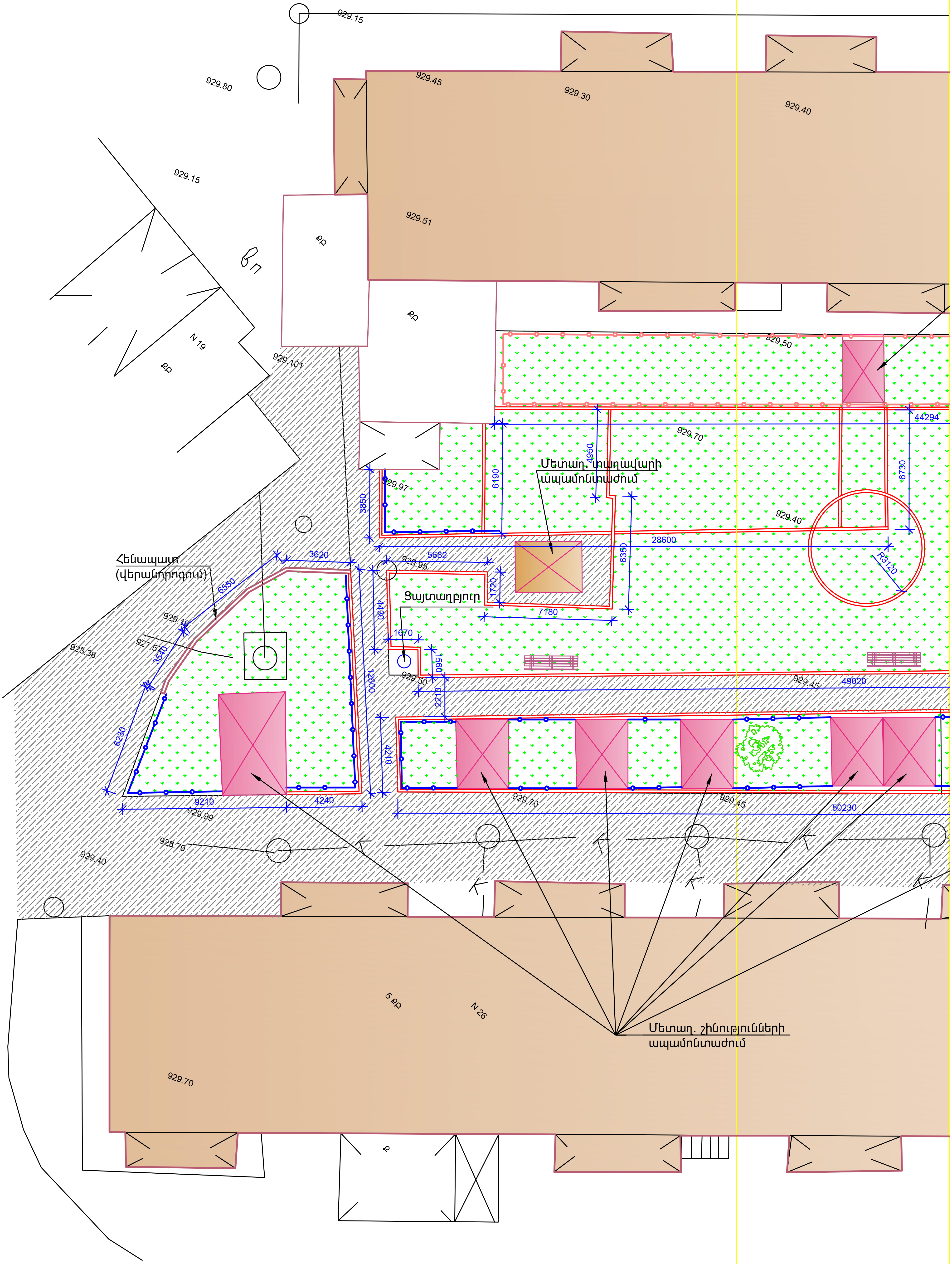

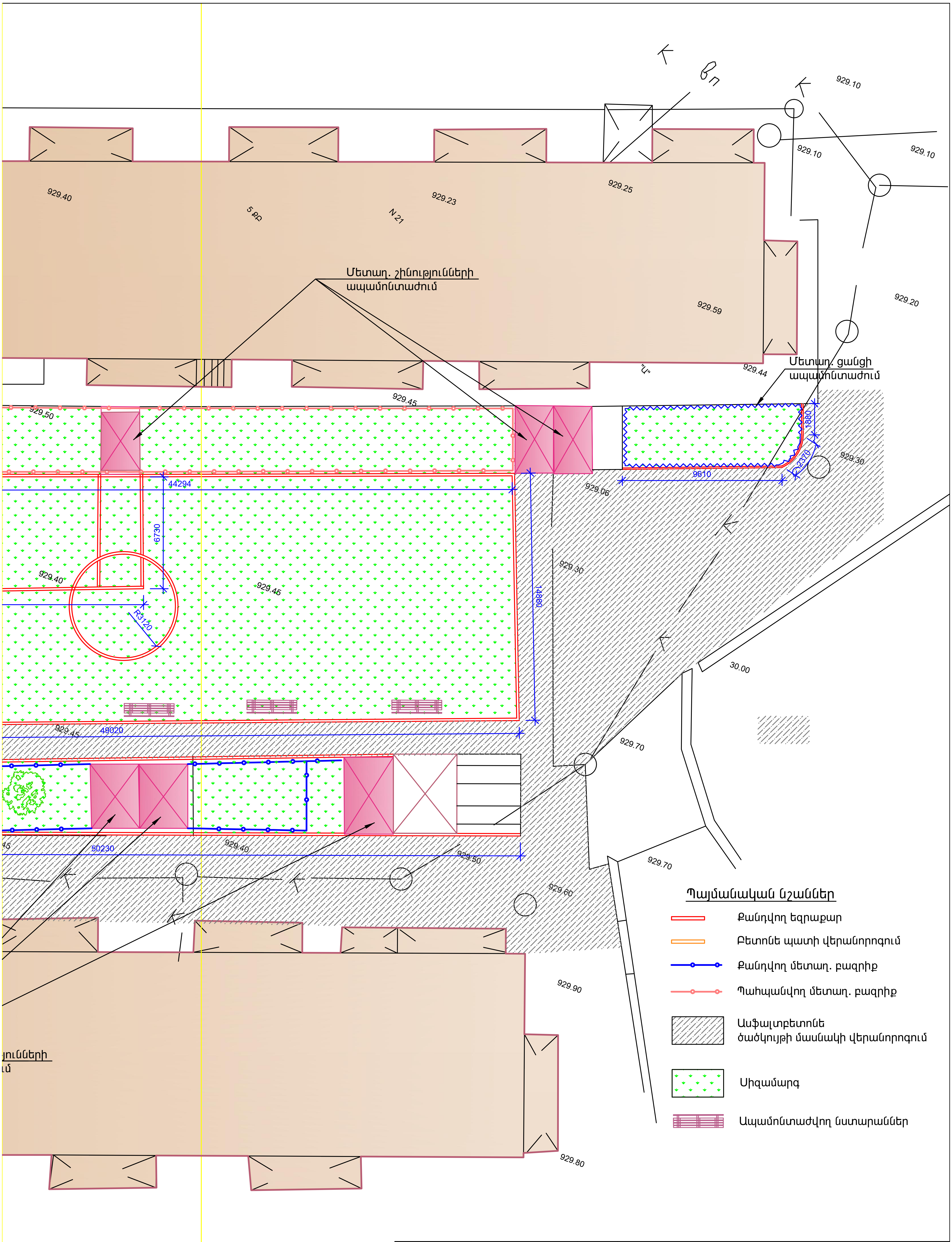

ՏՆՕՐԵՆ	Ա.ԲԱԲԱՅԱՆ		ՇԵՆԳԱՎԻԹ ՎԱՐՉԱԿԱՆ ՇՐՋԱՆ, ԳՈՐԳԱԳՈՐԾՆԵՐԻ ՓՈՂՈՑ Հ. 21,26 ՇԵՆՔԵՐԻ ԲԱԿԱՅԻՆ ՏԱՐԱԾՔԻ ԲԱՐԵԿԱՐԳՈՒՄ			
ԿԱՏԱՐԵՑ	Ո.ԴԱՐԲԻՆՅԱՆ					
			ՃԱՐՏԱՐԱՊԵՏԱՇԻՆԱՐԱՐԱԿԱՆ ՄԱՍ	ՓՈՒԼ	ԹԵՐԹ	ԹԵՐԹԵՐ
				ԱՆ	ՃՇ-3	8
			ԻՐԱՎԻՃԱԿԱՅԻՆ ՀԱՏԱԿԱԳԻԾ			«ԲԱԲԱՅԱՆ-ԼԱՏ ՆԱԽԱԳԻԾ» ՍՊԸ

ԲԱՐԵԿԱՐԳՄԱՆ ՀԱՏԱԿԱԳԻԾ Մ1:200

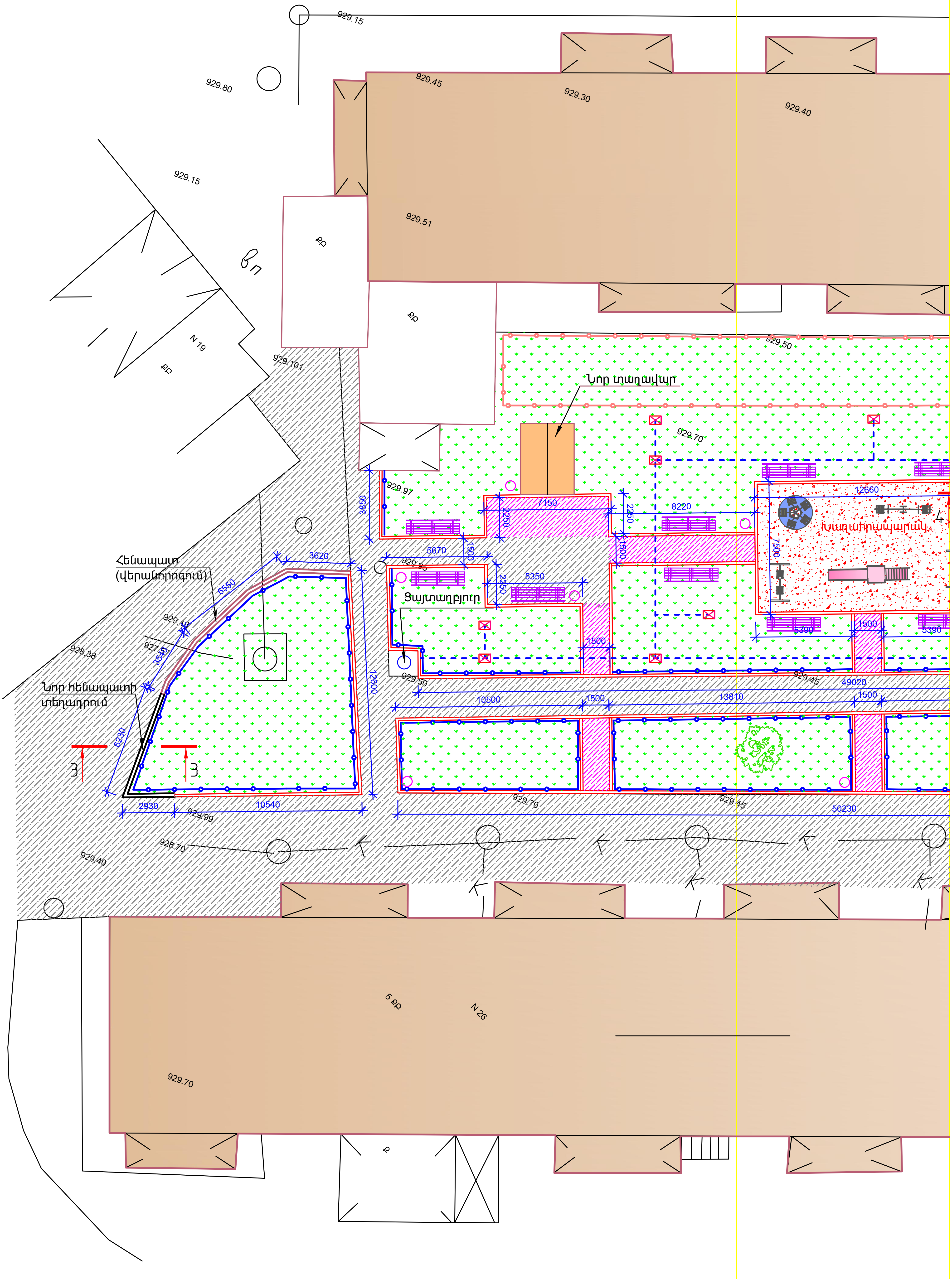

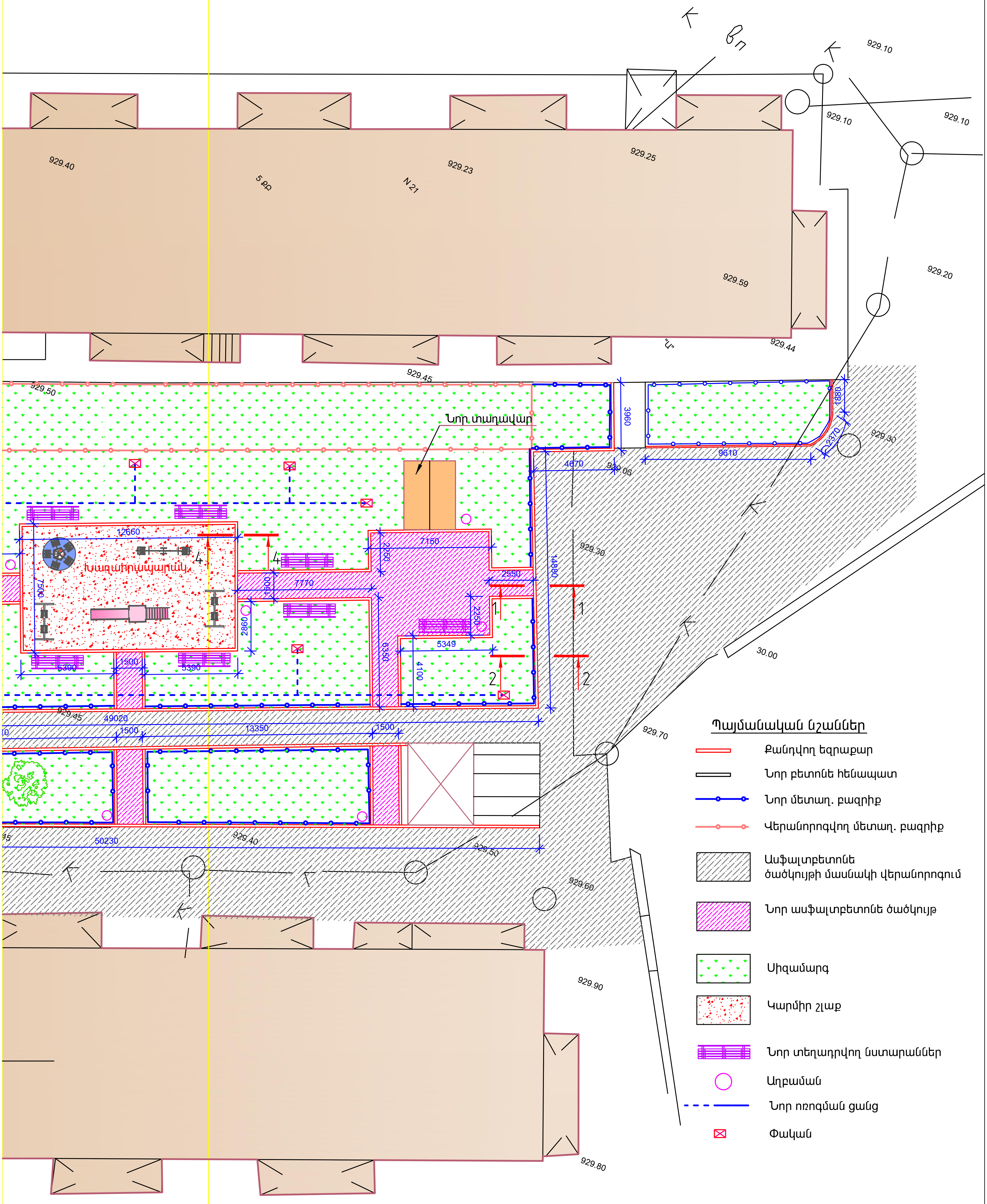

Պայմանական նշաններ

- Քանդվող եզրաքար
- Նոր բետոնե հենապատ
- Նոր մետաղ. բազրիք
- Վերանորոգվող մետաղ. բազրիք
- Ասֆալտբետոնե ծածկույթի մասնակի վերանորոգում
- Նոր ասֆալտբետոնե ծածկույթ
- Սիզամարգ
- Կարմիր շլաք
- Նոր տեղադրվող նստարաններ
- Աղբաման
- Նոր ոռոգման ցանց
- Փական

ՏՆՕՐԵՆ	Ա.ԲԱԲԱՅԱՆ		ՇԵՆԳԱՎԻԹ ՎԱՐՉԱԿԱՆ ՇՐՋԱՆ, ԳՈՐԳԱԳՈՐԾՆԵՐԻ ՓՈՂՈՑ Դ. 21,26 ՇԵՆՔԵՐԻ ԲԱԿԱՅԻՆ ՏԱՐԱԾՔԻ ԲԱՐԵԿԱՐԳՈՒՄ		
ԿԱՏԱՐԵՑ	Ո.ԴԱՐԲԻՆՅԱՆ				
			ՃԱՐՏԱՐԱՊԵՏԱՇԻՆԱՐԱՐԱԿԱՆ ՄԱՍ	ՓՈՒԼ / ԱՆ	ԹԵՐԹ / ՃՇ-4	ԹԵՐԹԵՐ / 8
			ԲԱՐԵԿԱՐԳՄԱՆ ՀԱՏԱԿԱԳԻԾ		«ԲԱԲԱՅԱՆ-ԼԱՏ ՆԱԽԱԳԻԾ» ՍՊԸ

Շինարարական աշխատանքների ծավալների ամփոփագիր

N N	Աշխատանքի անվանումը	Չափի միավ.	Քանակը
	ՔԱՆԴՈՒՄ		
1	Բետոնե եզրաքարերի քանդում (150x300 մմ)	գծ/մ	375
2	Ասֆալտբետոնե ծածկույթի քանդում /h=40մմ/	մ²	260
3	Մետաղյա բազրիքի ապամոնտաժում	գծ/մ	95
4	Մետաղ. տաղավարի ապամոնտաժում	հատ	1
5	Մետաղ. շինությունների ապամոնտաժում	հատ	10
6	Բետոնե հարթակների քանդում մետաղ. շինութ. տակ	մ²	140
7	Նստարանների ապամոնտաժում	հատ	4
8	Մետաղ. ցանցի ապամոնտաժում	գծ/մ	27
	ԲԱՐԵԿԱՐԳՈՒՄ		
9	Նոր բետոնե եզրաքարերի տեղադրում (150x300 մմ)	գծ/մ	405
10	Կարմիր շլաքի փռում /h=10սմ/	մ²	89
11	Բերովի բուսահողի փռում սիզամարգերում h=150մմ	մ²	770
12	Կանաչապատում	մ²	770
13	Նոր ասֆալտբետոնե ծածկույթ	մ²	381
14	Խճի նախ. շերտ ա/բ ծածկույթի տակ h=50մմ	մ²	260
15	Խճի նախ. շերտ ա/բ ծածկույթի տակ h=120մմ	մ²	121
16	Գոյ. ունեցող մետաղ բազրիքների վերանորոգում և ներկում	գծ/մ	96
17	Ատրակցիոնների տեղադրում	հատ	5
18	Բետոնե հիմք ատրակցիոնների համար B12.5		
19	Գոյ. ունեցող բետ. պատի սվաղում g/ա շաղախով մետաղ ցանցի վրա $\delta_{միջ}$=60մմ	մ²	10
	ԲԵՏՈՆԵ ՀԵՆԱՊԱՏԻ ՏԵՂԱԴՐՈՒՄ		
20	Բնահողի քանդում IV խումբ	մ³	6.3
21	Հենապատի բետոն B12.5	մ³	6
22	Բնահողի հետլիցք	մ³	2.7
	ՈՌՈԳՈՒՄ		
23	Ոռոգման ցանցի անցկացում մետաղ. խող. 50 մմ	գծ/մ	100
24	Պտուտակավոր փական d=50մմ	հատ	11
25	Մետաղ. խողովակների ներկում	գծ/մ	100

ԿՏՐՎԱԾՔ 1 - 1 Մ 1:20

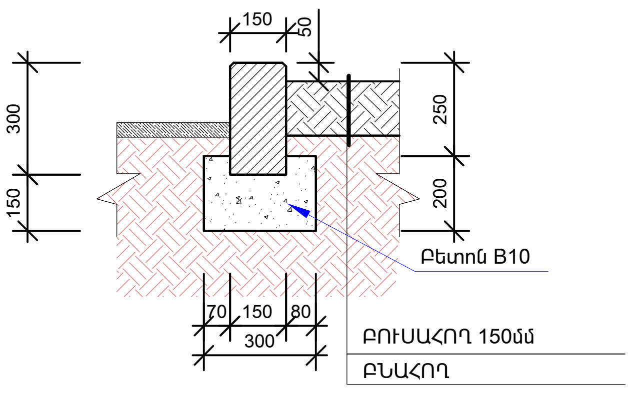

ԿՏՐՎԱԾՔ 2 - 2 Մ 1:20

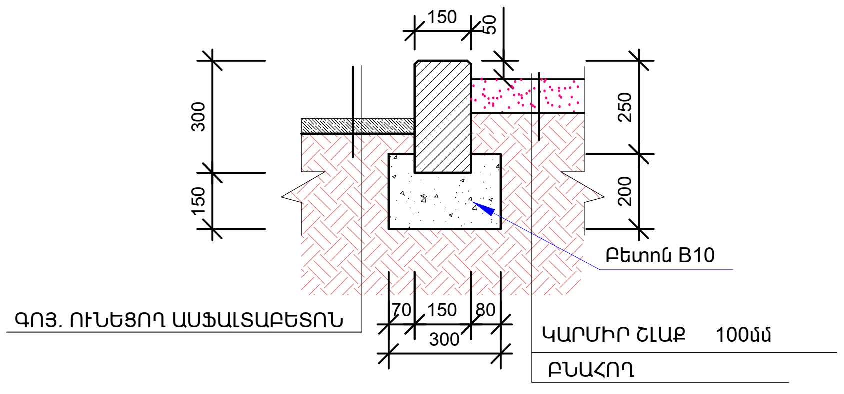

ԿՏՐՎԱԾՔ 3 - 3 Մ 1:20

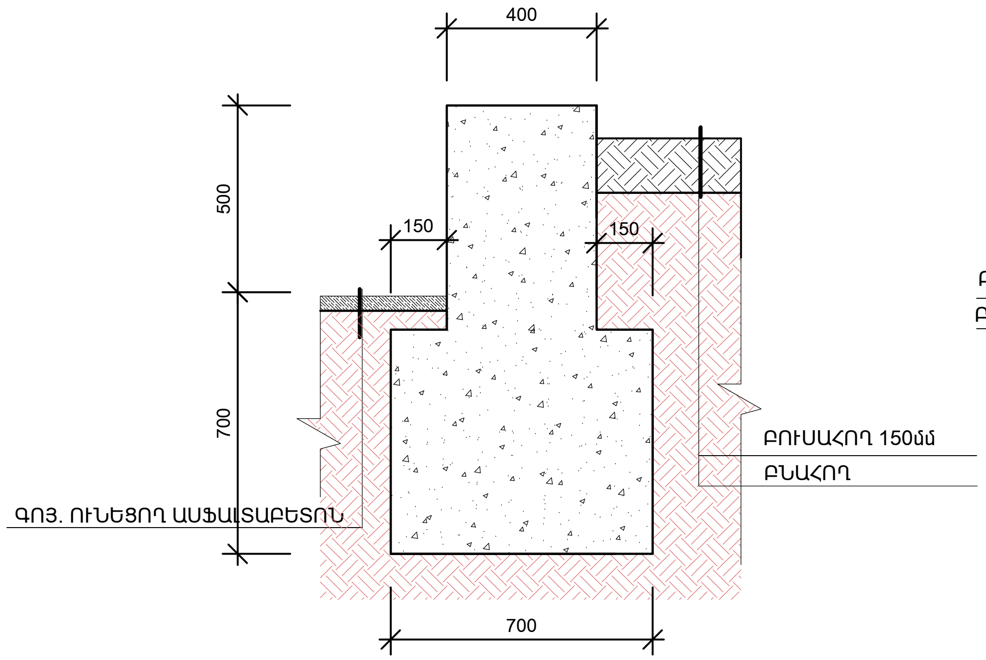

ԿՏՐՎԱԾՔ 4 - 4 Մ 1:20

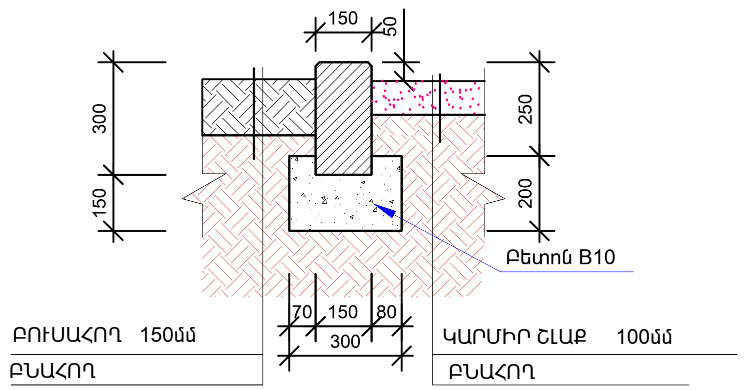

ՏՆՕՐԵՆ	Ա.ԲԱԲԱՅԱՆ		ՇԵՆԳԱՎԻԹ ՎԱՐՉԱԿԱՆ ՇՐՋԱՆ, ԳՈՐԳԱԳՈՐԾՆԵՐԻ ՓՈՂՈՑ Հ. 21,26 ՇԵՆՔԵՐԻ ԲԱԿԱՅԻՆ ՏԱՐԱԾՔԻ ԲԱՐԵԿԱՐԳՈՒՄ			
ԿԱՏԱՐԵՑ	Ռ.ԴԱՐԲԻՆՅԱՆ					
			ՃԱՐՏԱՐԱՊԵՏԱՇԻՆԱՐԱՐԱԿԱՆ ՄԱՍ	ՓՈՒԼ	ԹԵՐԹ	ԹԵՐԹԵՐ
				ԱՆ	ՃՇ-5	8
			ՇԻՆ. ԱՇԽԱՏԱՆՔՆԵՐԻ ԾԱՎԱԼՆԵՐԻ ԱՄՓՈՓԱԳԻՐ,ԿՏՐՎԱԾՔՆԵՐ			«ԲԱԲԱՅԱՆ-ԼԱՏ ՆԱԽԱԳԻԾ» ՍՊԸ

ՏԵՍՔ ԹԻԿՆԱԿԻ ԿՈՂՄԻՑ

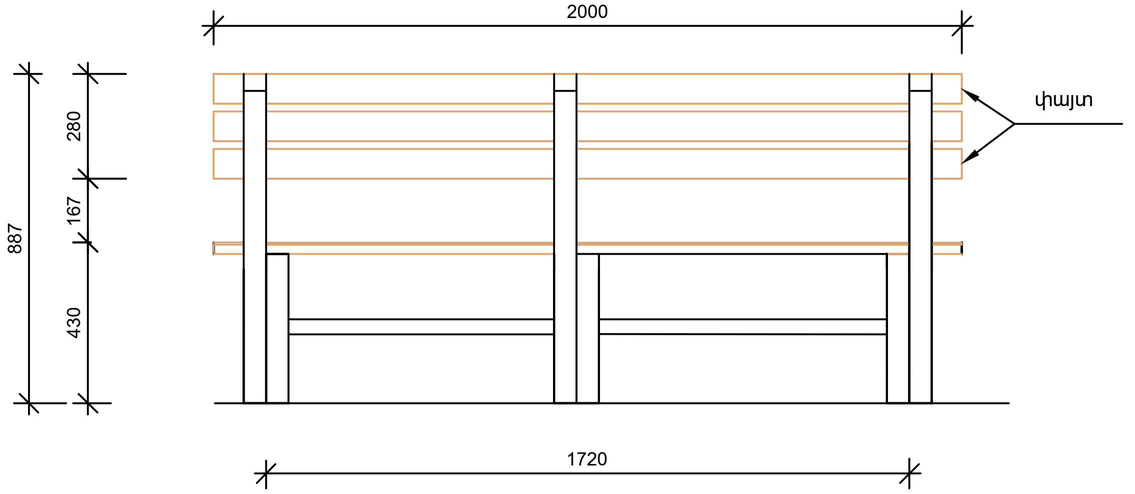

ԿՈՂԱՅԻՆ ՏԵՍՔ

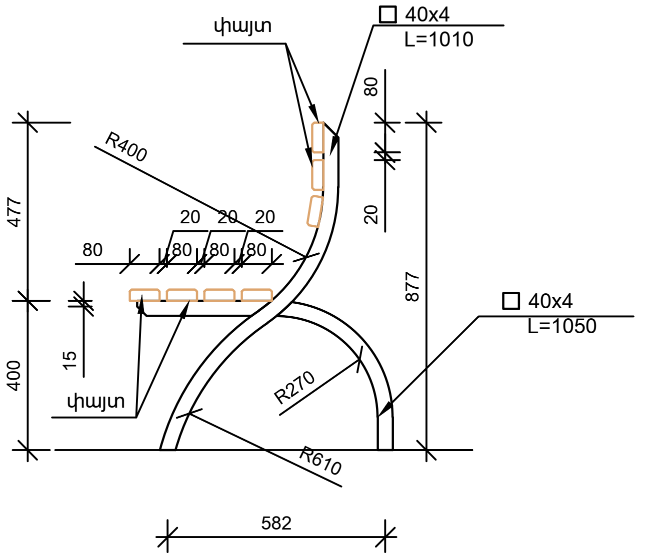

ԴԻՄԱՅԻՆ ՏԵՍՔ

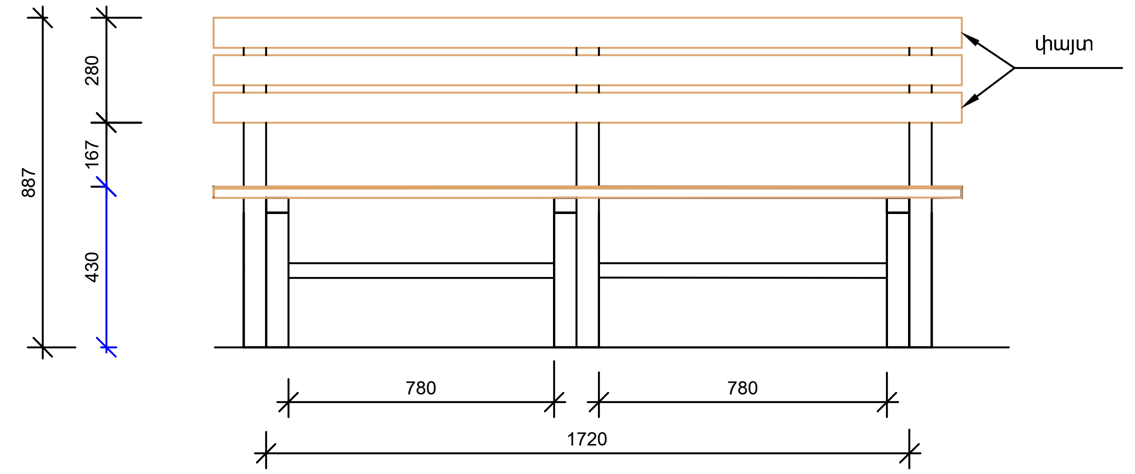

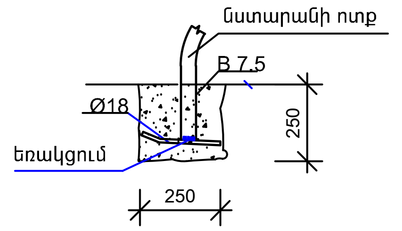

ՆՍՏԱՐԱՆ 12 հատ

Մետաղական փայտե տարրերի մասնագիր մեկ նստարանի համար

1. Խողովակ 40 x 40 x 4.0 մմ - 8.39 գծ/մ
2. Փայտյա 40 x 80 մմ ∑ L=14գծ.մ - 0.045խմ
3 . Բետոն B7.5 դասի - 0.05 խմ
4.Ամրան Ø18 A500c L= 0.2մ 4 հատ - 1.6կգ

ԾԱՆՈԹՈՒԹՅՈՒՆ

1.Եռակցումը իրականացնել Ꮭ 42A էլեկտրոդով $h_{եռ}$=4 մմ
2.Բոլոր փայտե և մետաղական տարրերը ներկել 2 անգամ

ՏՆՕՐԵՆ	Ա.ԲԱԲԱՅԱՆ		ՇԵՆԳԱՎԻԹ ՎԱՐՉԱԿԱՆ ՇՐՋԱՆ, ԳՈՐԳԱԳՈՐԾՆԵՐԻ ՓՈՂՈՑ Դ. 21,26 ՇԵՆՔԵՐԻ ԲԱԿԱՅԻՆ ՏԱՐԱԾՔԻ ԲԱՐԵԿԱՐԳՈՒՄ		
ԿԱՏԱՐԵՑ	Ռ.ԴԱՐԲԻՆՅԱՆ				
			ՃԱՐՏԱՐԱՊԵՏԱՇԻՆԱՐԱՐԱԿԱՆ	ՓՈՒԼ	ԹԵՐԹ	ԹԵՐԹԵՐ
				ԱՆ	ՃՇ-6	8
			ՆՍՏԱՐԱՆ		«ԲԱԲԱՅԱՆ-ԼԱՏ ՆԱԽԱԳԻԾ» ՍՊԸ

ՏԱՂԱՎԱՐԻ ԴԻՄԱՅԻՆ ՃԱԿԱՏ

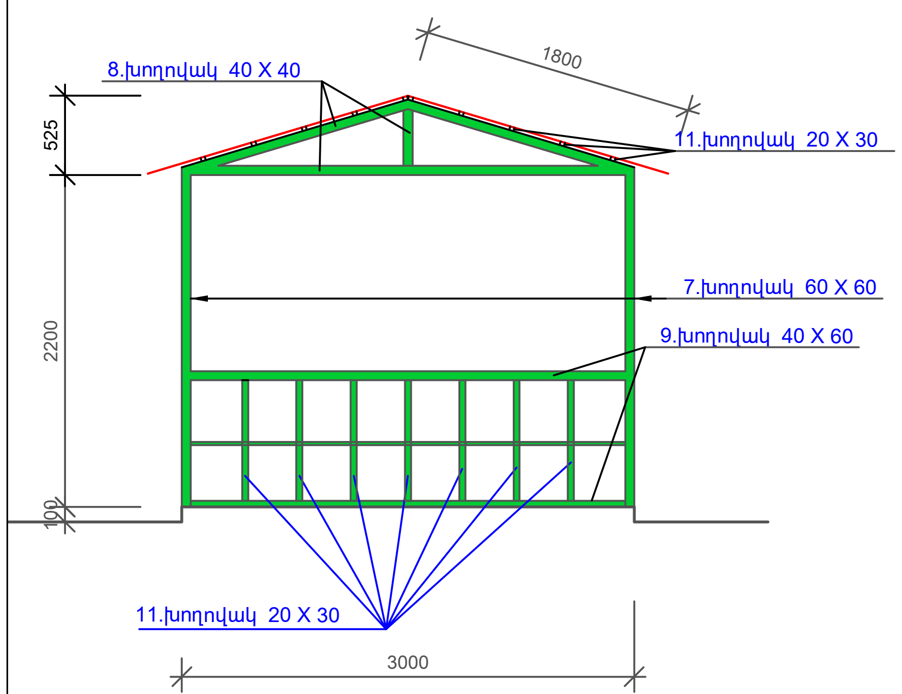

ՏԱՂԱՎԱՐԻ ԵՐԿԱՅՆԱԿԱՆ ԿՏՐՎԱԾՔ

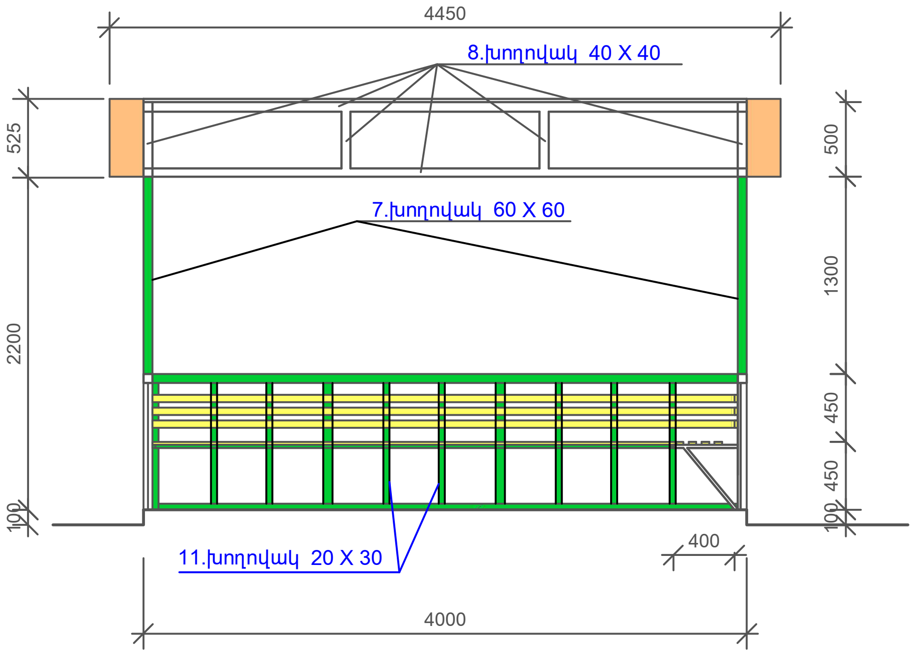

ՏԱՂԱՎԱՐԻ ԿՈՂԱՅԻՆ ՃԱԿԱՏ

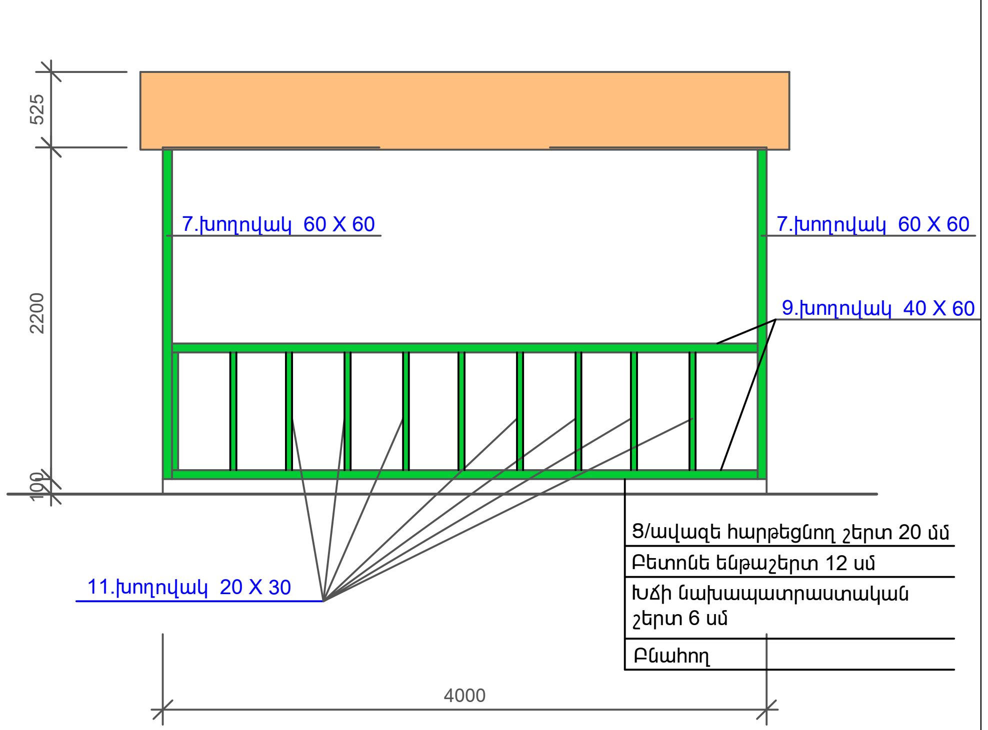

ՏԱՂԱՎԱՐԻ ՏԱՆԻՔԻ ՀԱՏԱԿԱԳԻԾ

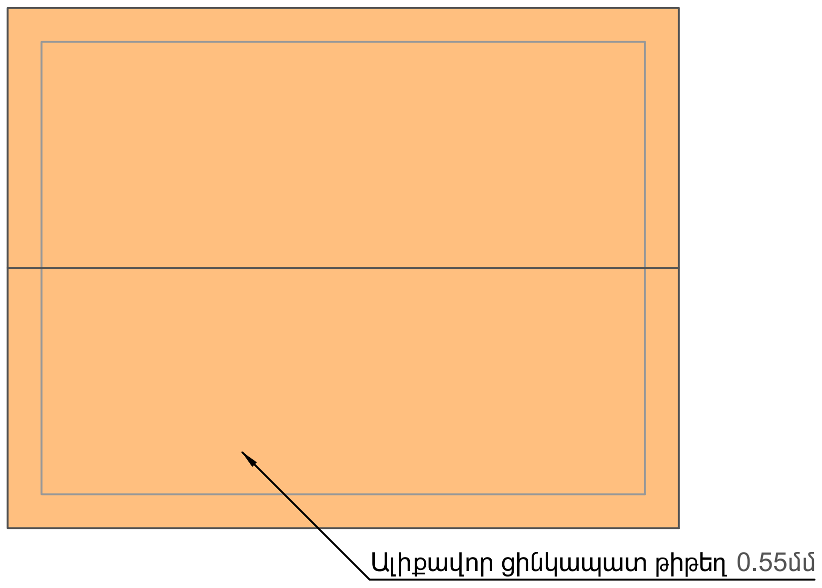

ՏԱՂԱՎԱՐԻ ՀԱՏԱԿԱԳԻԾ

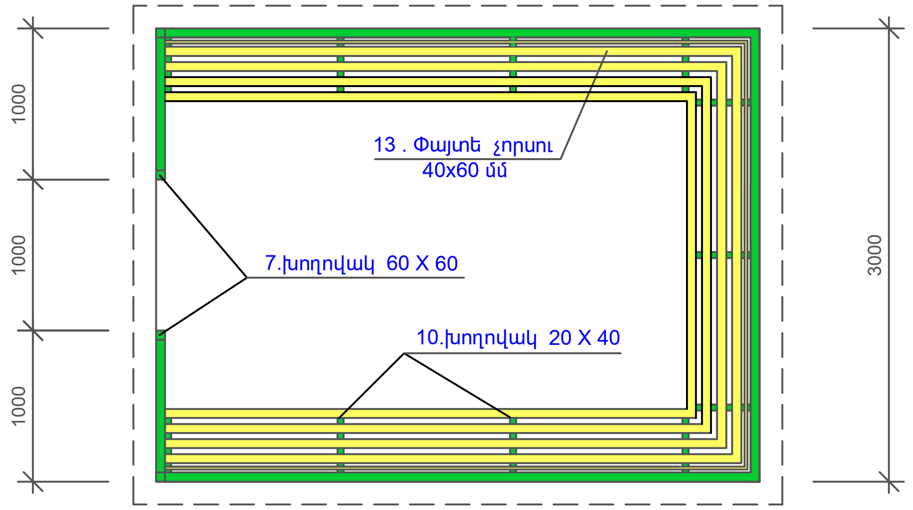

ՏԱՂԱՎԱՐԻ ՄԵՏԱՂԱԿԱՆ ՍԵՂԱՆ Մ1:40

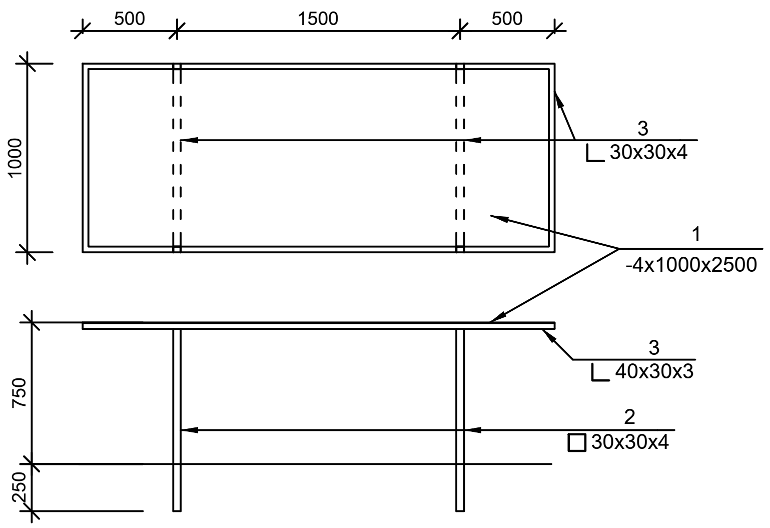

ՏԱՂԱՎԱՐ 2 ՀԱՏ

Զրուցարան 3.0 x 4.0 արտաքին չափերով
1. Գրունտի քանդում սյուների տակ հետլիցքով- 0.86 խմ
2. Բետոնե հիմքերի իրականացում B15 - 0.6 խմ
3. Խճի նախապատրաստական շերտ 60 մմ - 12 քմ
4. Բետոնե ենթաշերտ B15 120 մմ - 1.44 խմ
5. Ց/ավազե հարթեցնող շերտ (երկաթացումով) 20 մմ - 0.24 խմ
6. Խողովակ - 60 x 60 x 3.0 մմ - 13.2 գ մ
7. Խողովակ - 40 x 40 x 2.0 մմ - 42.0 գ մ
8. Խողովակ - 40 x 60 x 2 մմ - 26.0 գմ
9. Խողովակ - 20 x 40 x 2 մմ - 19.8 գմ
10. Խողովակ - 20 x 30 x 3 մմ - 60.0 գմ
11. Փայտե չորսու - 40 x 60 - 42.0 գծ/մ
12. Ալիքավոր ցինկապատ թիթեղ 0.55մմ -16.0քմ
13. Փայտե և մետաղական տարրերի ներկում

ԵՌԱԿՑՈՒՄՆԵՐԸ ԻՐԱԿԱՆԱՑՆԵԼ
ՀԱՄԱՁԱՅՆ ԳՈՍՏ 14098-75* (Kf =4մմ)

ՄԵՏԱՂԱԿԱՆ ՍԵՂԱՆԻ ՄԱՍՆԱԳԻՐ

ՁՈՂ N	ՆՇԱՆԱ-ԿՈՒՄ	ԱՆՎԱՆՈՒՄ		ՔԱՆ. ՀԱՏ	ԵՐԿԱՐ ՄՄ	nxL Մ	ԾԱՆՈԹՈՒ-ԹՅՈՒՆ ԿԳ
1	2	3		4	5	6	7
		ՏԱՂԱՎԱՐԻ ՍԵՂԱՆ (2 ՀԱՏ)					
1		-3x1000x2500		1	-	-	58.87
2		□ 40x30x3	L=1000	4	1000	4.0	11.56
3		∟ 30x30x4	L=9.0 գծ.մ	1	9000	9.0	16.02

ՏՆՕՐԵՆ	Ա.ԲԱԲԱՅԱՆ		ՇԵՆԳԱՎԻԹ ՎԱՐՉԱԿԱՆ ՇՐՋԱՆ, ԳՈՐԳԱԳՈՐԾՆԵՐԻ ՓՈՂՈՑ Հ. 21,26 ՇԵՆՔԵՐԻ ԲԱԿԱՅԻՆ ՏԱՐԱԾՔԻ ԲԱՐԵԿԱՐԳՈՒՄ
ԿԱՏԱՐԵՑ	Ո.ԴԱՐԲԻՆՅԱՆ		

ՃԱՐՏԱՐԱՊԵՏԱՇԻՆԱՐԱՐԱԿԱՆ ՄԱՍ	Փուլ	Թերթ	Թերթեր
	ԱՆ	ՃՇ-7	8
ՏԱՂԱՎԱՐ			«Բաբայան-ԼԱՏ» ՍՊԸ

ԲԱԶՐԻՔԻ ԲԼՈԿ Մ1:20

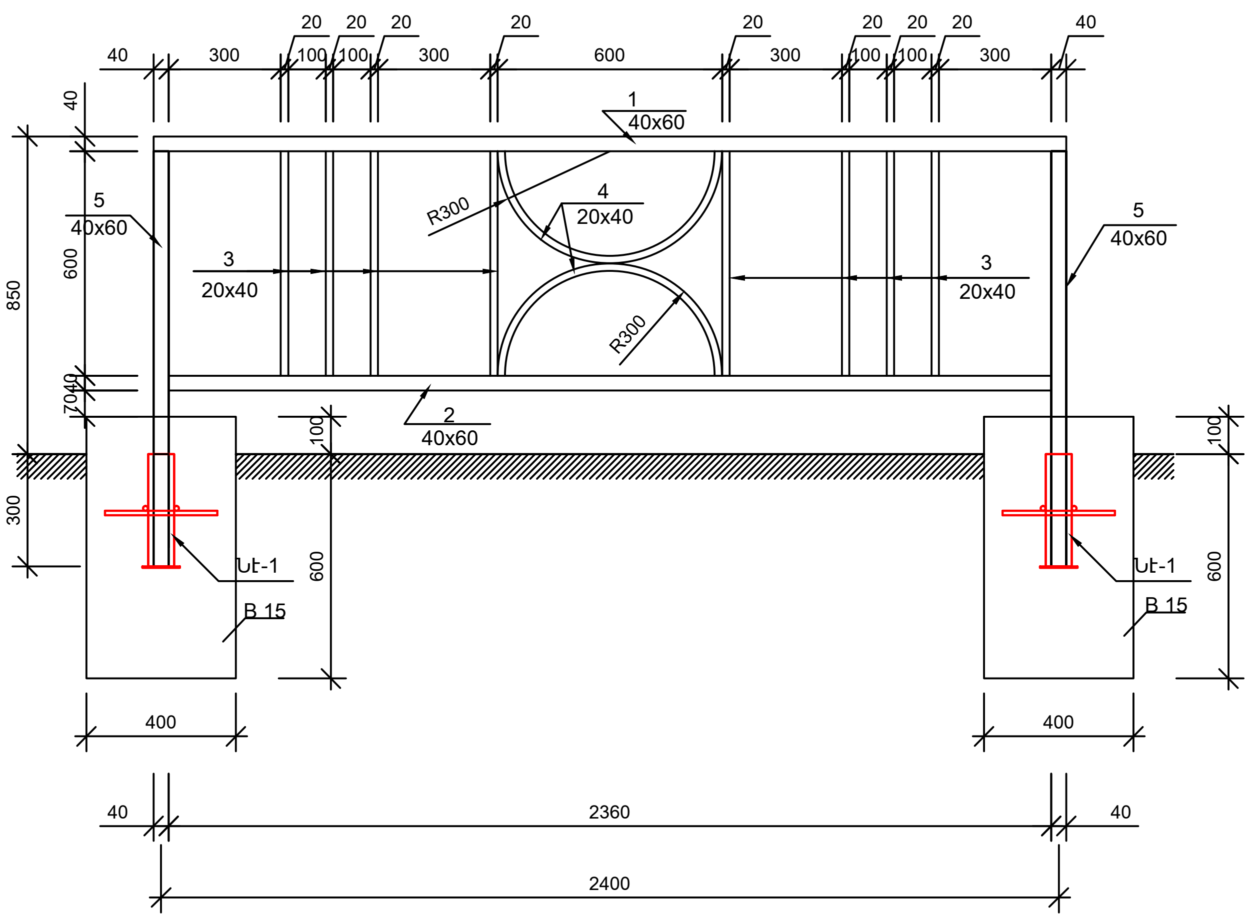

ԱՂԲԱՄԱՆ

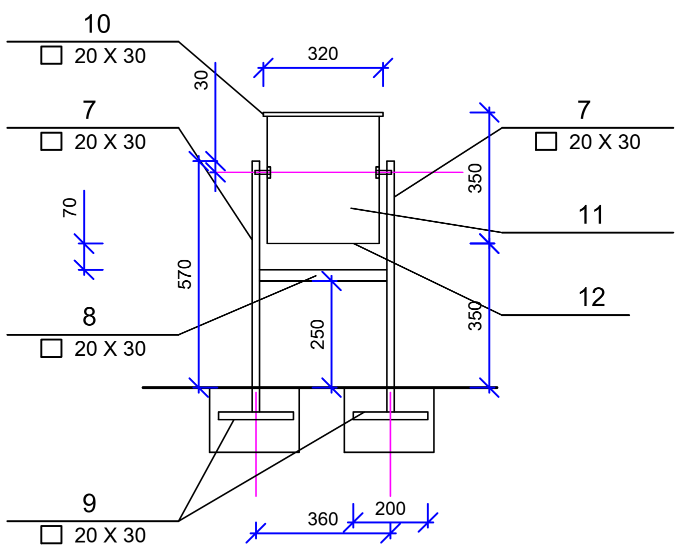

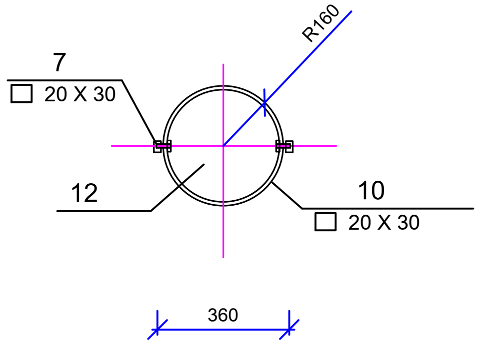

		ԱՂԲԱՄԱՆ	10			
7		☐ 1.5x20x30 L=670	2	670	1.34	1.45
8		☐ 1.5x20x30 L=340	1	340	0.34	0.37
9		☐ 1.5x20x30 L=200	2	200	0.40	0.432
10		☐ 1x10x15 L=1100	1	1100	1.1	0.383
11	ՀՀ ԳՍ19903 - 76	— 4x350 L=350	1	350	0.35	3.85
12	ՀՀ ԳՍ19903 - 76	— 4x350 L=1050	1	1050	1.05	11.54
		ԲԵՏՈՆՅԱ ՀԻՄՔԵՐ (250x250x200), B 12.5 V=0.025 մ^3				

ՆԵՐԴԻՐ ԷԼԵՄԵՆՏ Նէ-1

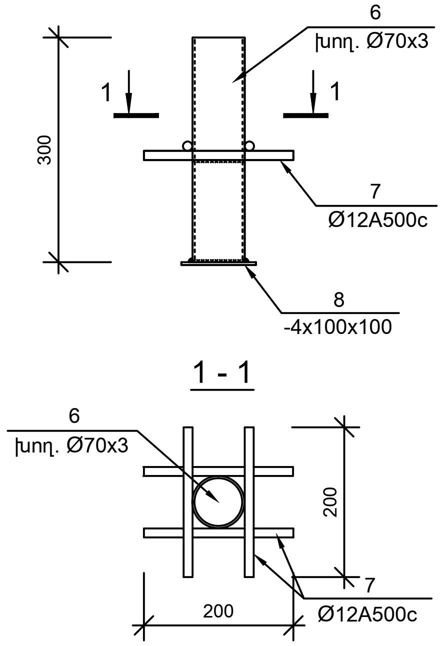

ՊՈՂՊԱՏԻ ՄԱՍՆԱԳԻՐ ՄԵԿ ԷԼԵՄԵՆՏԻ ՀԱՄԱՐ

ԴԻՐՔ N	ԱՆՎԱՆՈՒՄ	ՔԱՆ. Հատ	ՔԱՇԸ կգ	ԸՆԴԱՄ. կգ
	ԲԱԶՐԻՔԻ ԲԼՈԿ (102 հատ)			
1	☐ 60x40x3 ՀՀ ԳՍ 8545-80 L=2440	1	10.5	10.5
2	☐ 60x40x3 ՀՀ ԳՍ 8545-80 L=2360	1	10.1	10.1
3	☐ 40x20x3 ՀՀ ԳՍ 8545-80 L=600	8	1.45	11.6
4	☐ 40x20x3 ՀՀ ԳՍ 8545-80 L=942	2	2.28	4.56
	ԲԱԶՐԻՔԻ ԿԱՆԳՆԱԿ (113 հատ)			
5	☐ 60x40x3 ՀՀ ԳՍ 8545-80 L=1110	1	4.77	4.77
	ԲԵՏՈՆ B15 V=0.112 մ^3			
	ՆԵՐԴԻՐ ԷԼԵՄԵՆՏ Նէ-1 (113 հատ)			
6	ʊtdzвΘ 70x3 ՀՀ ԳՍ 10704-91 L=300	1	1.49	1.49
7	Ï 12 A500c L=200	4	0.18	0.72
8	ʃ qfrŋs 4x100x100 ГОСТ 19903-74*	1	0.31	0.31

			ՇԵՆԳԱՎԻԹ ՎԱՐՉԱԿԱՆ ՇՐՋԱՆ, ԳՈՐԳԱԳՈՐԾՆԵՐԻ ՓՈՂՈՑ Յ. 21,26 ՇԵՆՔԵՐԻ ԲԱԿԱՅԻՆ ՏԱՐԱԾՔԻ ԲԱՐԵԿԱՐԳՈՒՄ		
ՏՆՕՐԵՆ	Ա.ԲԱԲԱՅԱՆ				
ԿԱՏԱՐԵՑ	Ո.ԴԱՐԲԻՆՅԱՆ		ՃԱՐՏԱՐԱՊԵՏԱՇԻՆԱՐԱՐԱԿԱՆ	ՓՈՒԼ	ԹԵՐԹ	ԹԵՐԹԵՐ
				ԱՆ	ՃՇ-8	8
			ԲԱԶՐԻՔ ԱՂԲԱՄԱՆ	«ԲԱԲԱՅԱՆ-ԼԱՏ ՆԱԽԱԳԻԾ» ՍՊԸ		